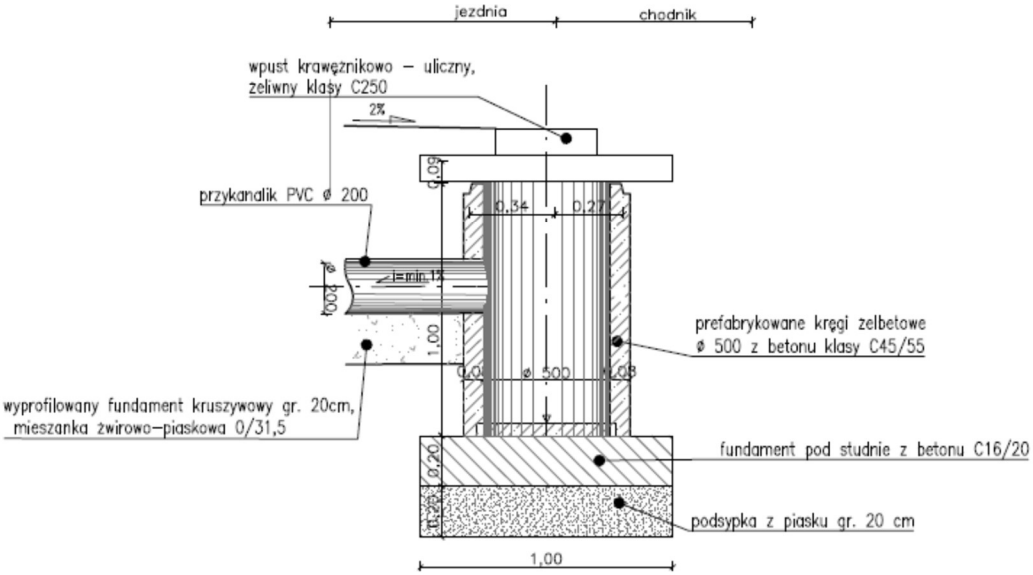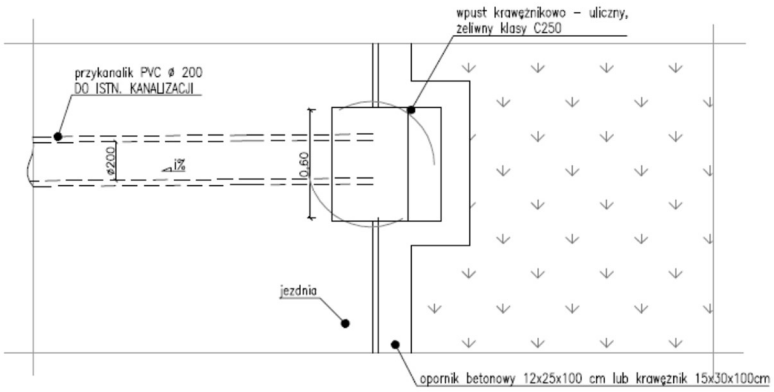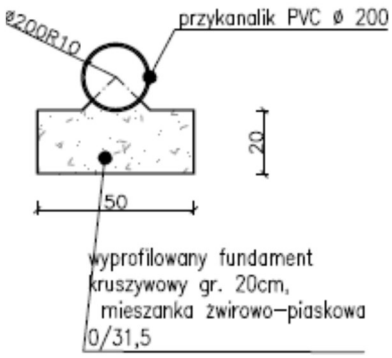Nowy Wpust deszczowy